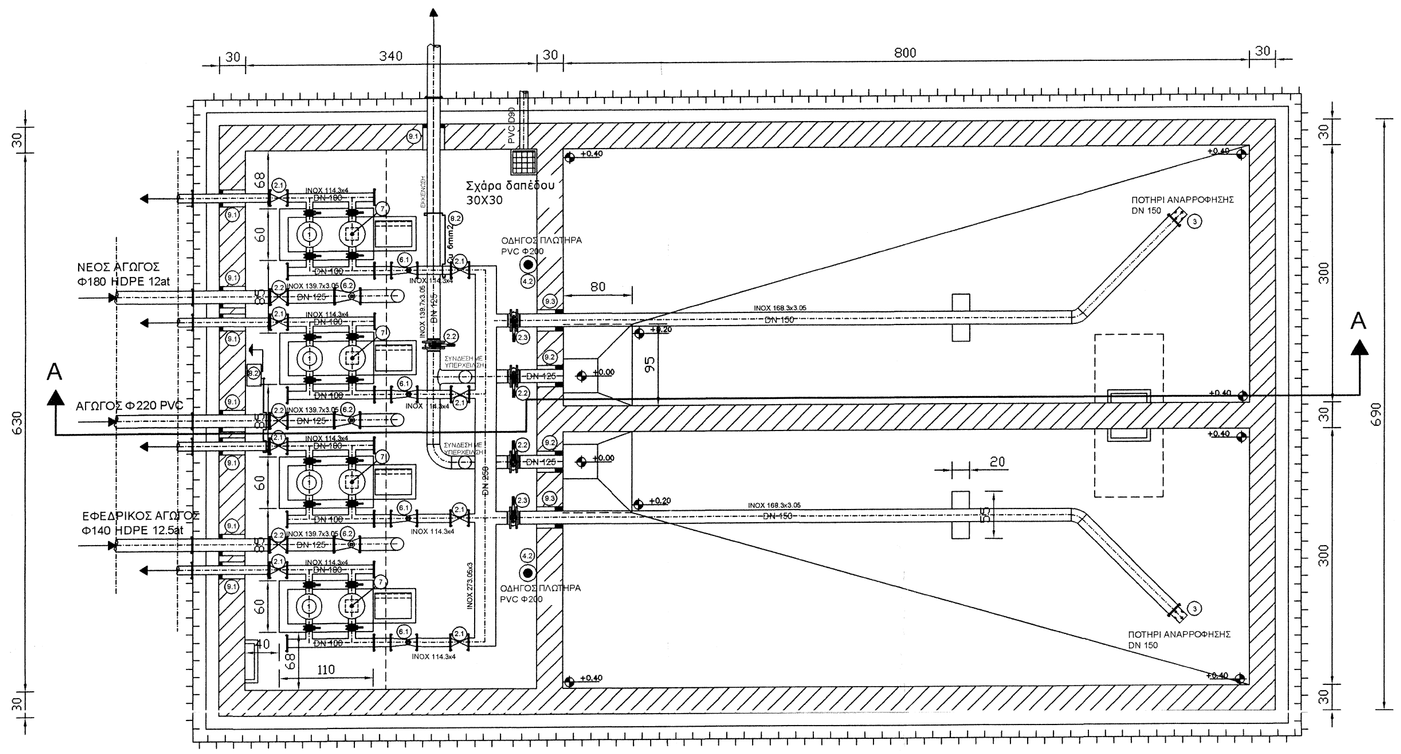

ΚΑΤΟΨΗ ΥΠΟΓΕΙΟΥ

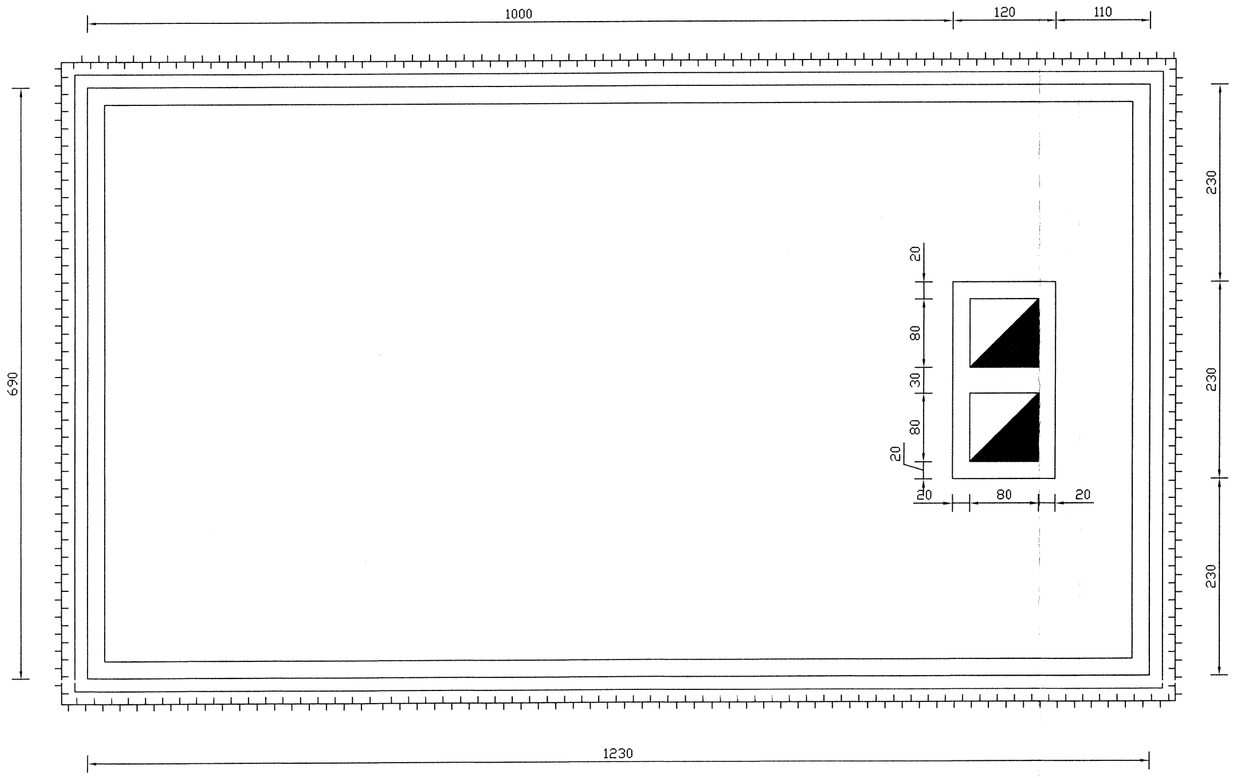

ΚΑΤΟΨΗ ΔΩΜΑΤΟΣ

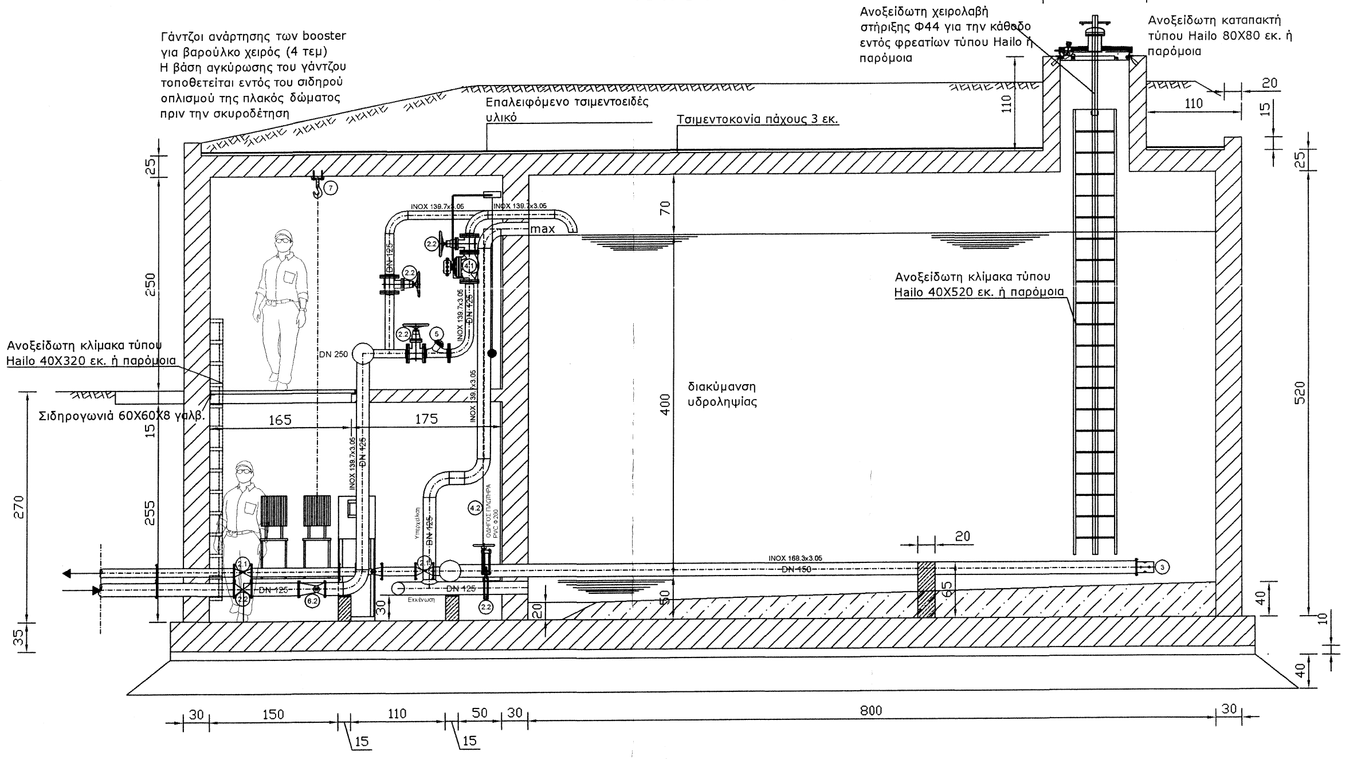

ΤΟΜΗ Α-Α

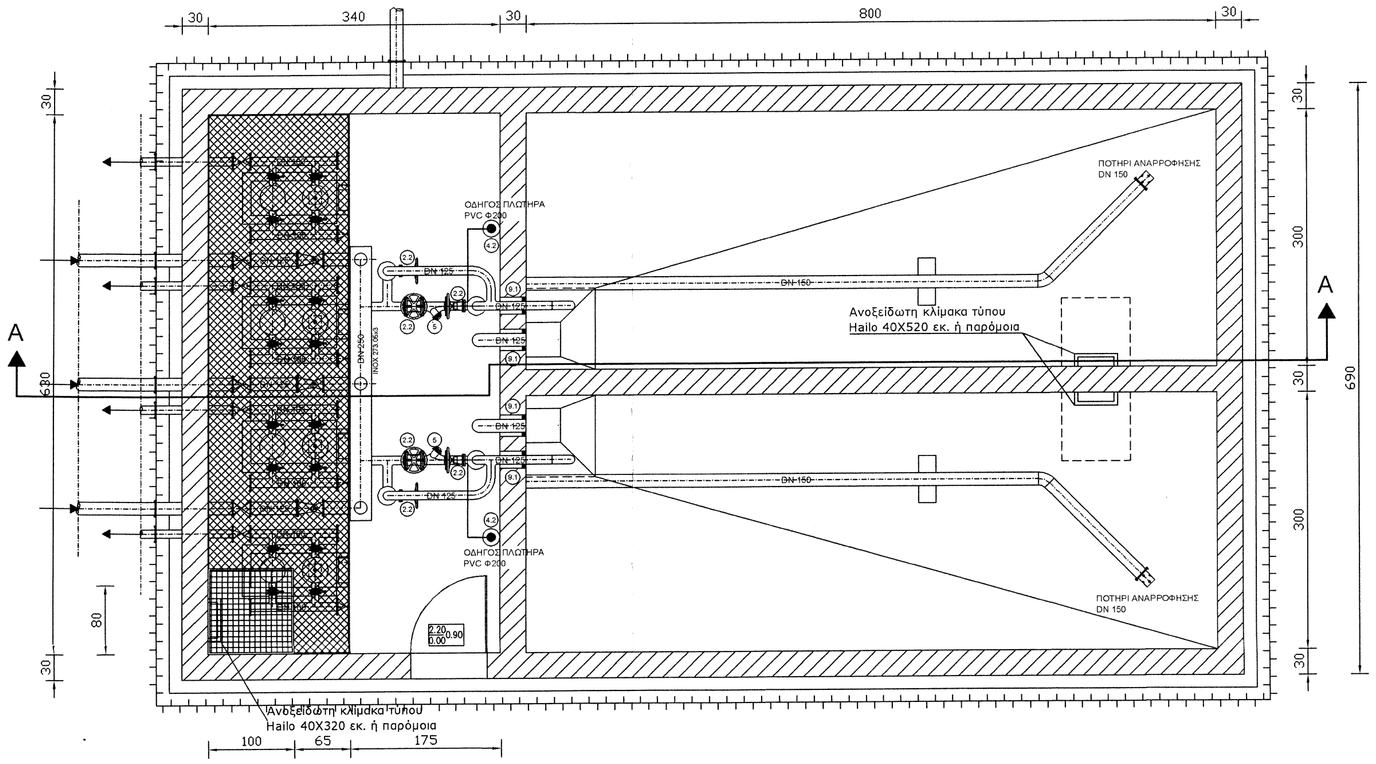

ΚΑΤΟΨΗ ΙΣΟΓΕΙΟΥ

ΥΠΟΜΝΗΜΑ

1. ΠΙΕΣΤΙΚΟ ΣΥΓΚΡΟΤΗΜΑ (BOOSTER) GrundFos HYDRO MPC E/P 2 CR 32-2 AISI 316 ή παρόμοιο
2.1. ΔΙΚΛΕΙΔΑ ΣΥΡΤΑΡΩΤΗ ελαστ.έμφραξης μικρού μήκους DN 100 PN16
2.2. ΔΙΚΛΕΙΔΑ ΣΥΡΤΑΡΩΤΗ ελαστ.έμφραξης μικρού μήκους DN 125 PN16
2.3. ΔΙΚΛΕΙΔΑ ΣΥΡΤΑΡΩΤΗ ελαστ.έμφραξης μικρού μήκους DN 150 PN16
3. ΠΟΤΗΡΙ ΑΝΑΡΡΟΦΗΣΗΣ DN 150 PN10
4.1. ΒΑΛΒΙΔΑ ΣΤΑΘΜΗΣ ERHARD SVP DN 125 PN10 ή παρόμοια
4.2. ΟΔΗΓΟΣ ΠΛΩΤΗΡΑ ΒΑΛΒΙΔΑΣ ΣΤΑΘΜΗΣ PVC-U Φ 200
5. ΦΙΛΤΡΟ ΓΕΜΑΚ τύπου "Y" DN 125 PN10 ή παρόμοιο
6.1. ΜΕΤΡΗΤΗΣ ΠΑΡΟΧΗΣ ηλεκτρομαγνητικού τύπου DN100 PN10
6.2. ΜΕΤΡΗΤΗΣ ΠΑΡΟΧΗΣ ηλεκτρομαγνητικού τύπου DN125 PN10
7. ΓΑΝΤΖΟΣ ΑΝΑΡΤΗΣΗΣ BOOSTER
8.1. ΣΥΣΤΗΜΑ ΚΑΘΟΔΙΚΗΣ ΠΡΟΣΤΑΣΙΑΣ A7 plus της STOPCOR ή παρόμοιο
8.2. ΣΥΣΤΗΜΑ ΚΑΘΟΔΙΚΗΣ ΠΡΟΣΤΑΣΙΑΣ A9 plus της STOPCOR ή παρόμοιο
9.1. ΣΥΣΤΗΜΑ ΣΤΕΓΑΝΗΣ ΔΙΕΛΕΥΣΗΣ MAX FRANK Φ200 με μονό EPDM ή παρόμοιο
9.2. ΣΥΣΤΗΜΑ ΣΤΕΓΑΝΗΣ ΔΙΕΛΕΥΣΗΣ MAX FRANK Φ200 με διπλό EPDM ή παρόμοιο
9.3. ΣΥΣΤΗΜΑ ΣΤΕΓΑΝΗΣ ΔΙΕΛΕΥΣΗΣ MAX FRANK Φ250 με διπλό EPDM ή παρόμοιο

ΕΛΛΗΝΙΚΗ ΔΗΜΟΚΡΑΤΙΑ
ΝΟΜΟΣ ΕΒΡΟΥ

ΦΟΡΕΑΣ ΥΛΟΠΟΙΗΣΗΣ : **ΔΗΜΟΣ ΔΙΔΥΜΟΤΕΙΧΟΥ**

ΚΥΡΙΟΣ ΤΟΥ ΕΡΓΟΥ : **Δ.Ε.Υ.Α. ΔΙΔΥΜΟΤΕΙΧΟΥ**

"ΒΕΛΤΙΩΣΗ ΥΔΡΕΥΣΗΣ ΟΙΚΙΣΜΩΝ ΜΑΝΗΣ, ΣΙΤΑΡΙΑΣ, ΚΑΡΩΤΗΣ, ΕΛΛΗΝΟΧΩΡΙΟΥ, ΘΥΡΕΑΣ & ΛΑΓΟΥ"

ΑΝΤΙΚΕΙΜΕΝΟ ΜΕΛΕΤΗΣ: ΥΔΡΑΥΛΙΚΗ ΜΕΛΕΤΗ

Θέμα Σχεδίου :

Κεντρικός Μεριστής -
α)-Κατόψεις υπογείου, ισογείου , δώματος & τομή
β)-Ηλεκτρομηχανολογικές Εγκαταστάσεις

Στάδιο Μελέτης:	ΥΔΡ
Αριθμός Σχεδίου:	ΗΛΜ1
Όνομα αρχείου:	
ΚΛΙΜΑΚΑ 1: 50	ΗΜΕΡΟΜΗΝΙΑ ΕΚΠΟΝΗΣΗΣ ΑΥΓΟΥΣΤΟΣ 2012

ΓΙΑ ΤΟΝ ΑΝΑΔΟΧΟ ΟΙ ΣΥΝΤΑΞΑΝΤΕΣ ΜΗΧΑΝΙΚΟΙ

Α/Α	ΟΝΟΜΑΤΕΠΩΝΥΜΟ / ΕΙΔΙΚΟΤΗΤΑ
1	Γεώργιος Δελλούδης - Πολιτικός Μηχανικός
2	Χριστόδουλος Λεοντάκης - Πολιτικός Μηχανικός
3	Γεώργιος Κηπουρός - Πολιτικός Μηχανικός
4	Κυριακή Κυρμάνη - Μηχανικός Περιβάλλοντος
5	Δημήτριος Σαπουντζής - Μηχανολόγος Μηχανικός
6	Ιφιγένεια Κυριάκογλου - Γεωλόγος

ο Ανάδοχος

Γ. ΔΕΛΛΟΥΔΗΣ & ΣΙΑ Ε.Ε.
Δ/νση επικοινωνίας: Μακεδονίας 20 - Τ.Κ. 68300 Διδυμότειχο
τηλ. 25530-91119, eMail: synarmel@gmail.com

Διδυμότειχο / / 20 12
ο Επιβλέπων

Γρηγόριος Παπαμαυρουδής
Πολ.Μηχανικός - ΠΕ3

Διδυμότειχο / / 20 12
Ο Προϊστάμενος Τ.Υ.

Παναγιώτης Γουρίδης
Μηχανολόγος Μηχανικός

ΕΓΚΡΙΘΗΚΕ
Με την υπ'αριθ. 28/2/12
απόφαση του Δημοτικού Συμβουλίου