ΚΑΤΟΨΗ ΚΑΤΩ ΠΛΑΚΑΣ
ΚΛ. 1:50

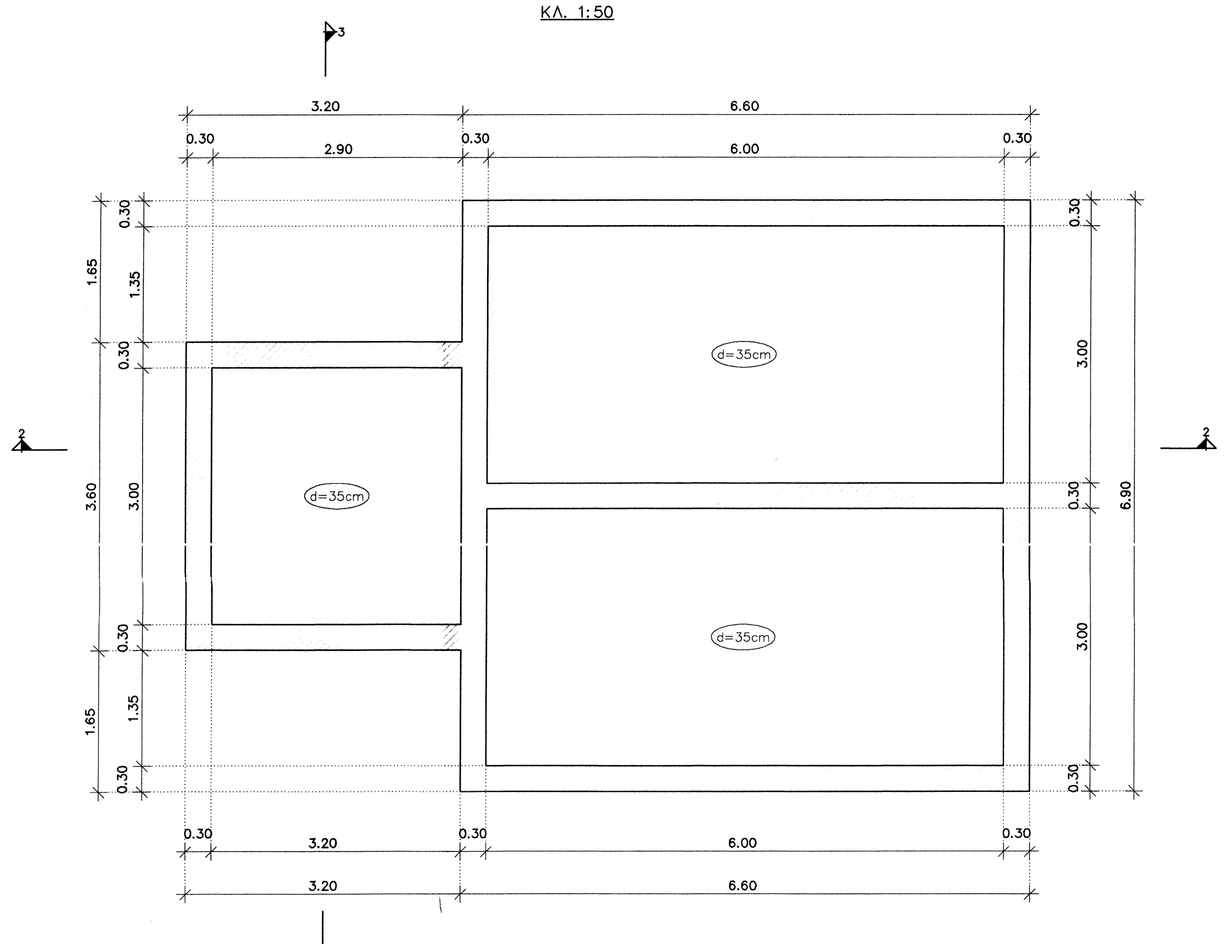

ΤΟΜΗ 1-1
ΚΛ. 1:50

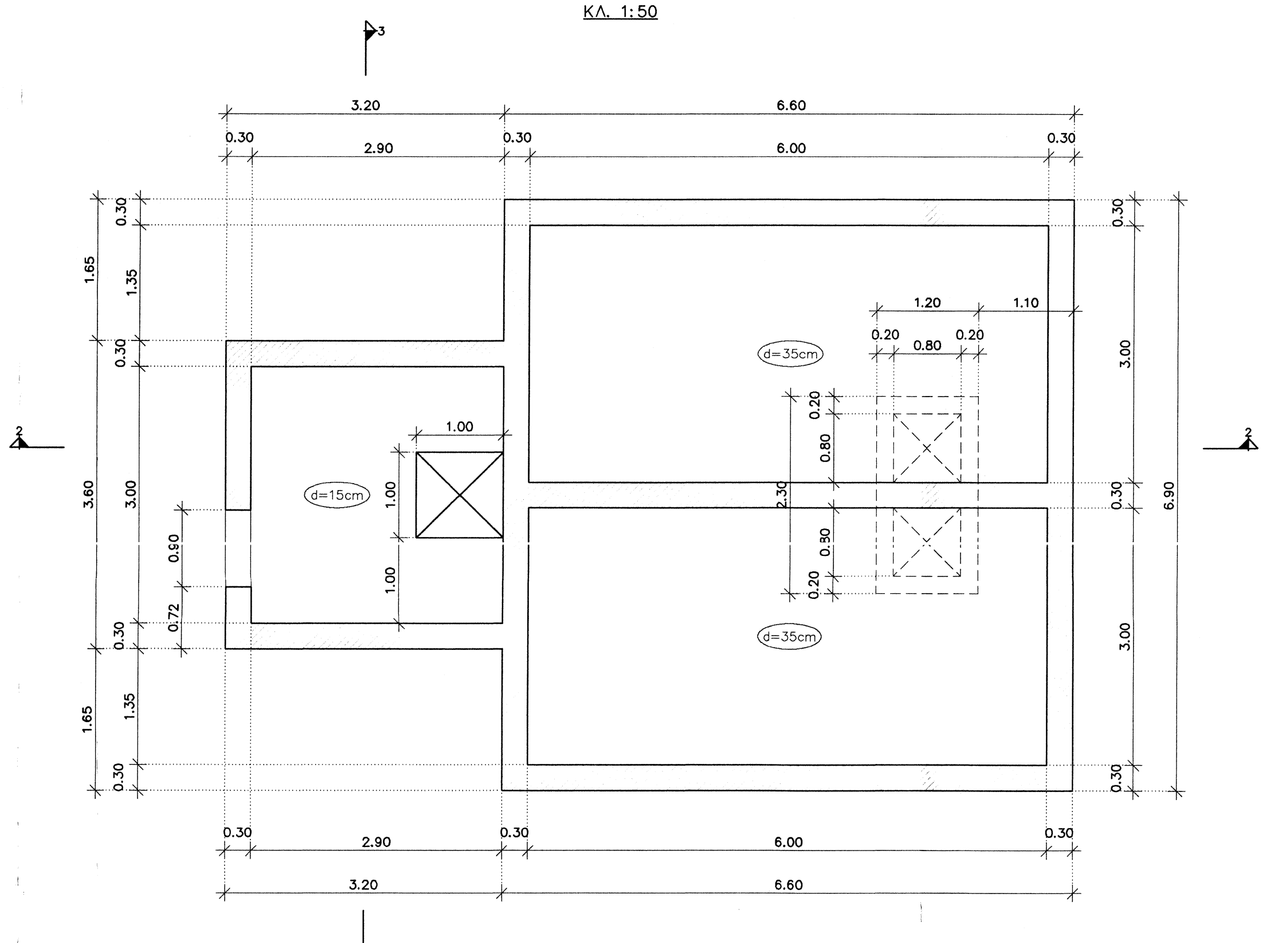

ΤΟΜΗ 2-2
ΚΛ. 1:50

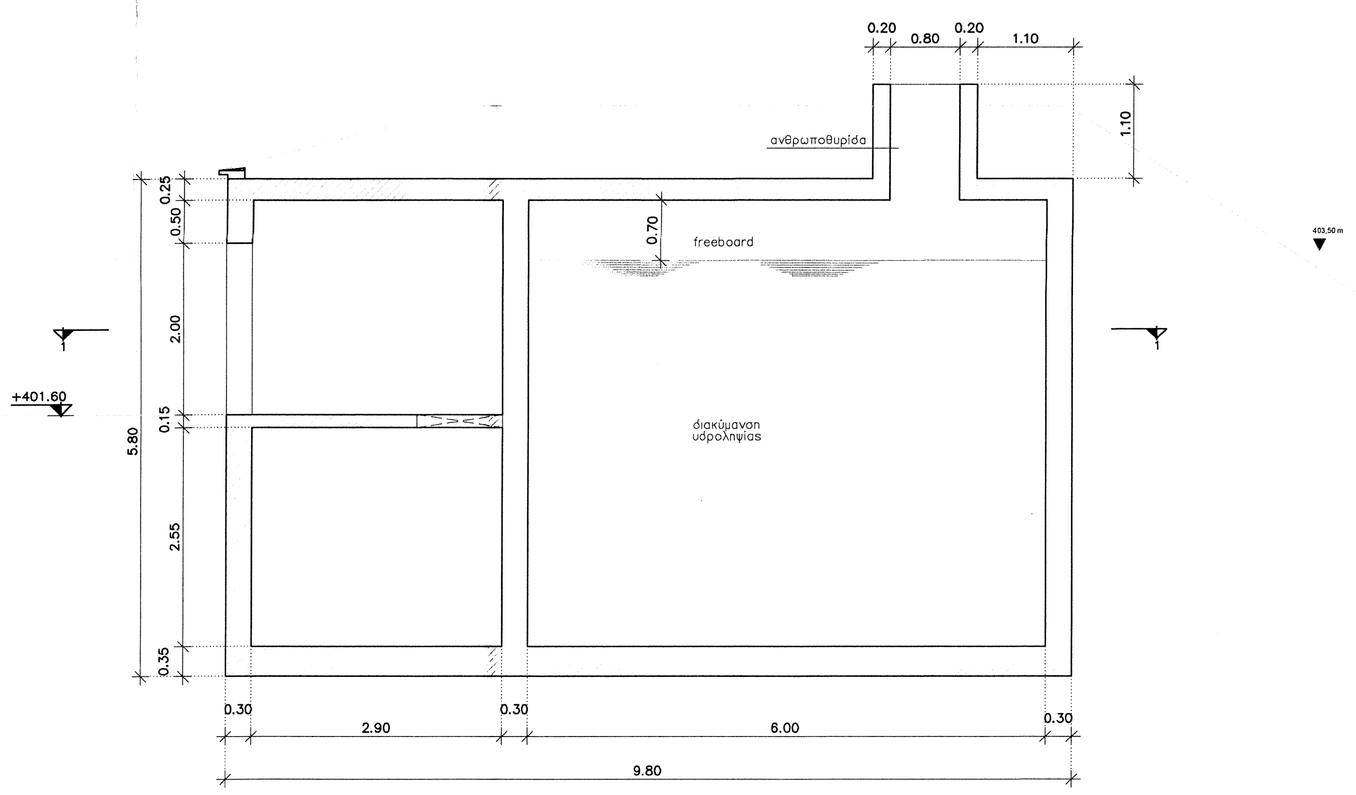

ΤΟΜΗ 3-3
ΚΛ. 1:50

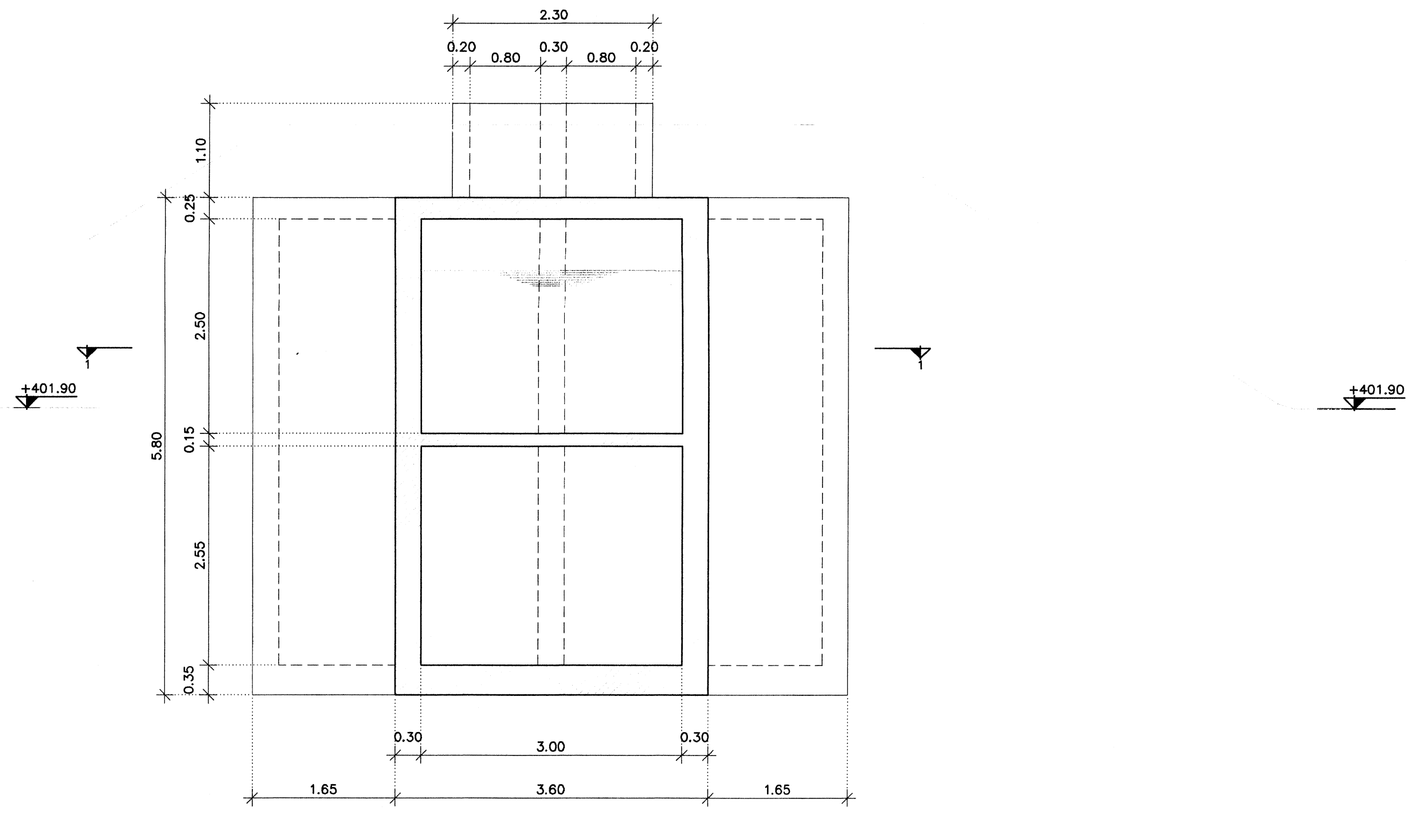

0 2.5 5 10 (m)

ΠΑΡΑΤΗΡΗΣΕΙΣ

Α)-Για την επίτευξη επιφανειών εμφανών σκυροδεμάτων λείων, μεγίστης σκληρότητος και αντοχής στην υγρασία και στις διαρροές του νερού τηρούντα τα παρακάτω:

1.Χρήση ξυλοτύπων τύπου BETOFORM αρίστης ποιότητος και κατάστασης (max 5 χρήσεων). Συμπληρώματα στο τελείωμα των ξυλοτύπων από τάβλες και ξηλεία άλλου είδους δεν επιτρέπονται (Άρθρο ΟΙΚ 38.13).

2.Χρήση αποστατών από ινοτσιμέντο (distance tubes) της Maxfrank ή παρομοίων για την διέλευση των φουρκετών και την διατήρηση του πάχους των τοιχείων. Η τοποθέτηση ξύλινων τάκων, τρυποξύλων και φουρκετών μέσω απλών σωληνίσκων από πλαστικό ή μέταλλο απαγορεύεται (Άρθρο Ν.ΟΙΚ 38.13.1).

3.Χρήση επένδυσης ξυλοτύπου τύπου Zemdrain Classic μίας χρήσης της MaxFrank ή παρόμοια (Άρθρο Ν.ΟΙΚ 38.13.1).

4.Σφράγιση όλων των οπών της διέλευσης των φουρκετών με τάπες, οι οποίες τοποθετούνται αμφίπλευρα με κόλλα Reporail δύο συστατικών της Maxfrank ή παρόμοιας (Άρθρο Ν.ΟΙΚ 38.13.1).

Β)-Για την στεγανοποίηση αρμών χρησιμοποιείται ταινία στεγανοποίησης αρμών τύπου WATERSTOP στις περιοχές διακοπής σκυροδέτησης, όπου δεν είναι δυνατή η σκυροδέτηση "κουστούμι" (Άρθρο ΥΔΡ 10.02).

Γ)-Για την στεγανή διέλευση σωλήνων μέσα από τα τοιχεία χρησιμοποιούντα τα προϊόντα της MaxFrank, δηλαδή σωλήνας ινοτσιμέντου Permur PFR και μονωτικός δακτύλιος Permur PDE ή παρόμοια (βλέπε Η/Μ σχέδια).

Δ)-Οι βάσεις αγκύρωσης των γάντζων ανάρτησης των booster τοποθετούνται εντός του σιδηρού οπλισμού της πλακός δώματος πριν την σκυροδέτηση (βλέπε Η/Μ σχέδια).

Zemdrain ® Πώς λειτουργεί
Αρχές της χρήσης

Η επένδυση ξυλοτύπου ελεγχόμενης διαπερατότητας Zemdrain ® (Controlled Permeability Formliner) (CPF) βελτιώνει σημαντικά την ποιότητα των επιφανειών εμφανούς σκυροδέματος (κατακορύφων και κεκλιμένων τοιχωμάτων).
1.Η επένδυση Zemdrain ® στερεώνεται στον ξυλότυπο πριν την ανέγερσή του.
2.Μετά την τοποθέτηση του καλουπιού γίνεται το σιδέρωμα και ακολουθεί η σκυροδέτηση σύμφωνα με τους κανονισμούς και την συνήθη πρακτική.
3.Η επένδυση Zemdrain ® διατηρεί την επιμελημένη επιφάνεια του σκυροδέματος, ενώ ταυτόχρονα επιτρέπει την ελεγχόμενη απομάκρυνση της περίσσειας του αέρα και νερού που συνήθως παγιδεύονται στην επιφάνεια επαφής σκυροδέματος / ξυλοτύπου. Επιπλέον, το νερό που συγκρατείται μέσα στον ξυλότυπο στην πλευρά της επένδυσης, αποδίδεται πίσω προς το σκυρόδεμα κατά τη διάρκεια της σκληρύνσεως του.
4.Μετά την αφαίρεση του ξυλότυπου γίνεται άμεσα αντιληπτή η πολύ πυκνή, συμπαγής και λεία επιφάνεια του σκυροδέματος χωρίς κενά από εγκλωβισμένο αέρα.
5.Η χρήση του Zemdrain ® βελτιστοποιεί την αναλογία νερού / τσιμέντου στην επιφάνεια, ελαχιστοποιεί τα κενά και βελτιώνει την σκλήρυνση και επιτυγχάνει έτσι μία υψηλής ποιότητας ανθεκτική επιφάνεια σκυροδέματος με μέγιστη αντίσταση σε όλες τις μορφές περιβαλλοντικής διάβρωσης.

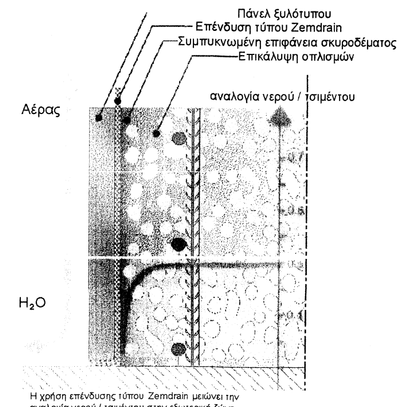

Η χρήση επένδυσης τύπου Zemdrain μειώνει την αναλογία νερού / τσιμέντου στην εξωτερική ζώνη επιφάνειας του σκυροδέματος

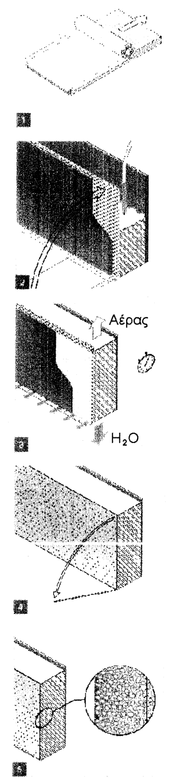

ΕΛΛΗΝΙΚΗ ΔΗΜΟΚΡΑΤΙΑ
ΝΟΜΟΣ ΕΒΡΟΥ

ΦΟΡΕΑΣ ΥΛΟΠΟΙΗΣΗΣ : **ΔΗΜΟΣ ΔΙΔΥΜΟΤΕΙΧΟΥ**
ΚΥΡΙΟΣ ΤΟΥ ΕΡΓΟΥ : **Δ.Ε.Υ.Α. ΔΙΔΥΜΟΤΕΙΧΟΥ**

"ΒΕΛΤΙΩΣΗ ΥΔΡΕΥΣΗΣ ΟΙΚΙΣΜΩΝ ΜΑΝΗΣ, ΣΙΤΑΡΙΑΣ, ΚΑΡΩΤΗΣ, ΕΛΛΗΝΟΧΩΡΙΟΥ, ΘΥΡΕΑΣ & ΛΑΓΟΥ"

ΑΝΤΙΚΕΙΜΕΝΟ ΜΕΛΕΤΗΣ: ΥΔΡΑΥΛΙΚΗ ΜΕΛΕΤΗ

Θέμα Σχεδίου :
Μεριστής Λαγού & Δεξαμενή Μάνης -
Κατόψεις υπογείου, ισογείου , δώματος & τομή

Στάδιο Μελέτης:	ΥΔΡ
Αριθμός Σχεδίου:	A2
Όνομα αρχείου:	
ΚΛΙΜΑΚΑ 1: 50	ΗΜΕΡΟΜΗΝΙΑ ΕΚΠΟΝΗΣΗΣ ΑΥΓΟΥΣΤΟΣ 2012

ΓΙΑ ΤΟΝ ΑΝΑΔΟΧΟ
ΟΙ ΣΥΝΤΑΞΑΝΤΕΣ ΜΗΧΑΝΙΚΟΙ

Α/Α	ΟΝΟΜΑΤΕΠΩΝΥΜΟ / ΕΙΔΙΚΟΤΗΤΑ
1	Γεώργιος Δελλούδης - Πολιτικός Μηχανικός
2	Χριστόδουλος Λεοντάκης - Πολιτικός Μηχανικός
3	Γεώργιος Κηπουρός - Πολιτικός Μηχανικός
4	Κυριακή Κυρμάνη - Μηχανικός Περιβάλλοντος
5	Δημήτριος Σαπουντζής - Μηχανολόγος Μηχανικός
6	Ιφιγένεια Κυριάκογλου - Γεωλόγος

ο Ανάδοχος

Γ. ΔΕΛΛΟΥΔΗΣ & ΣΙΑ Ε.Ε.
Δ/νση επικοινωνίας: Μακεδονίας 20 - Τ.Κ. 68300 Διδυμότειχο
τηλ. 25530-91119, eMail: synarmel@gmail.com

Διδυμότειχο 2 / 8 / 20 12
ο Επιβλέπων

Γρηγόριος Παπαμαυρουδής
Πολ.Μηχανικός - ΠΕ3

Διδυμότειχο 2 / 8 / 20 12
Ο Προϊστάμενος Τ.Υ.

Παναγιώτης Γουρίδης
Μηχανολόγος Μηχανικός

ΕΓΚΡΙΘΗΚΕ
Με την υπ'αριθ. 307/12
απόφαση του Δημοτικού Συμβουλίου